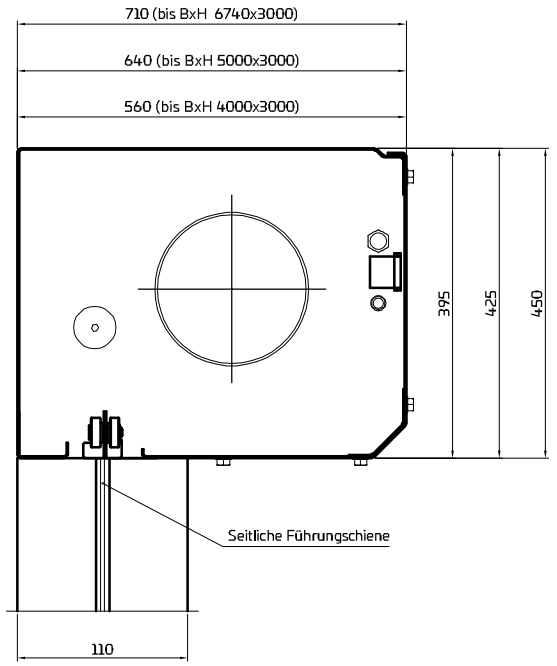

Masse TFF-EI / V1

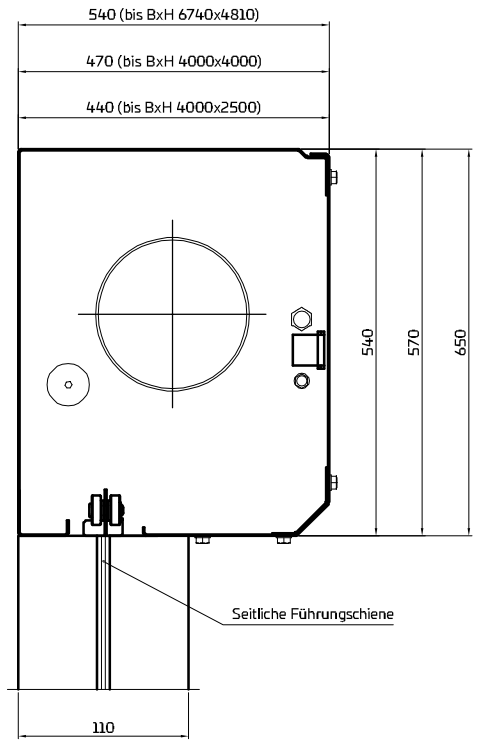

Masse TFF-EI / V2

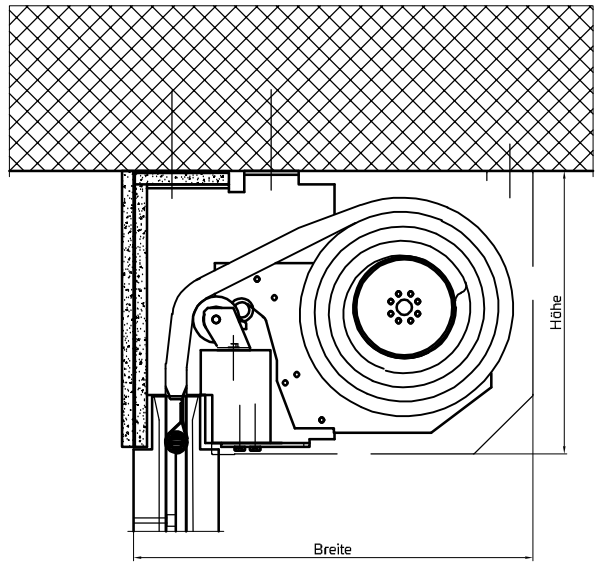

Deckenmontage V1

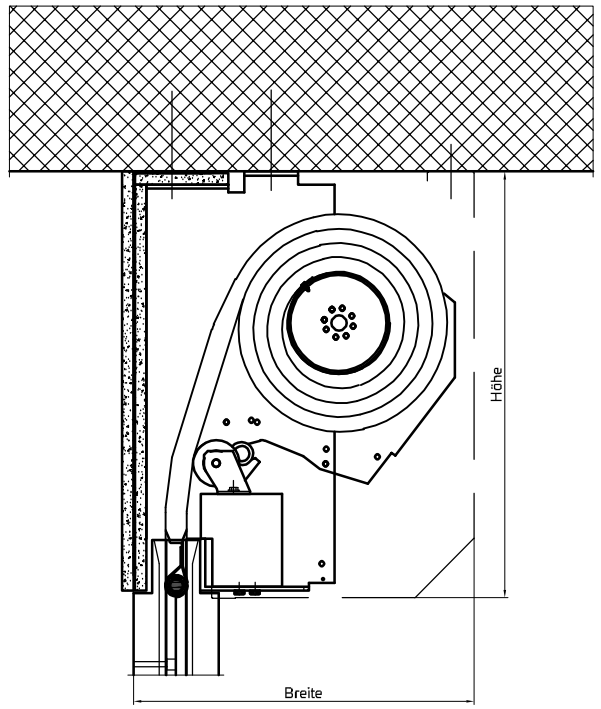

Deckenmontage V2

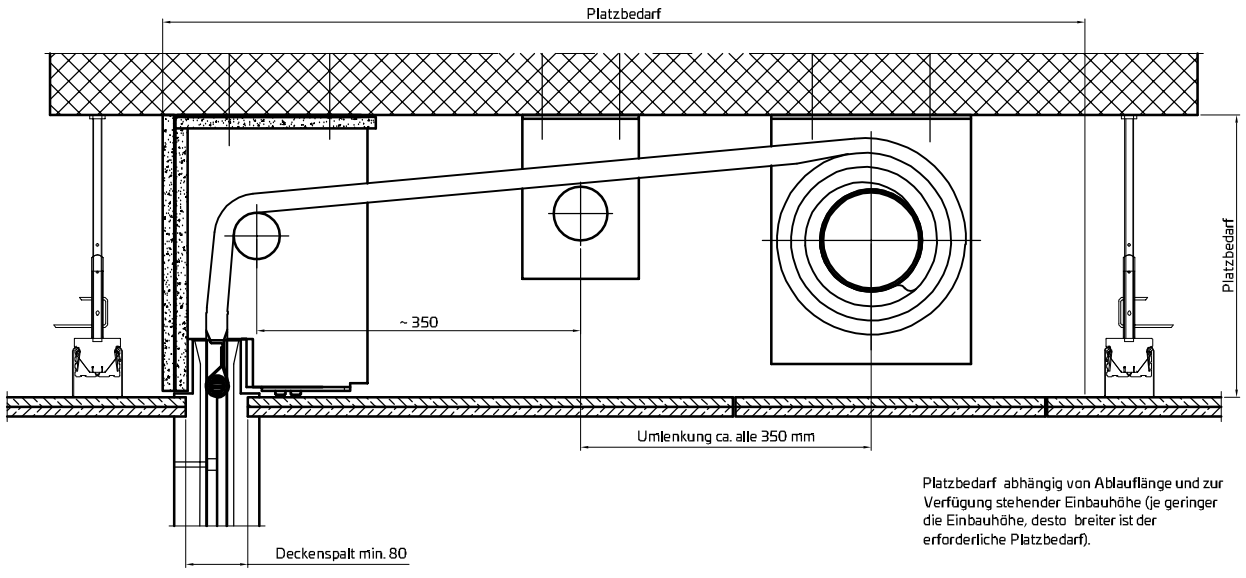

Platzbedarf abhängig von Ablauflänge und zur Verfügung stehender Einbauhöhe (je geringer die Einbauhöhe, desto breiter ist der erforderliche Platzbedarf).

Sonderlösung für Einbau in Zwischendecke

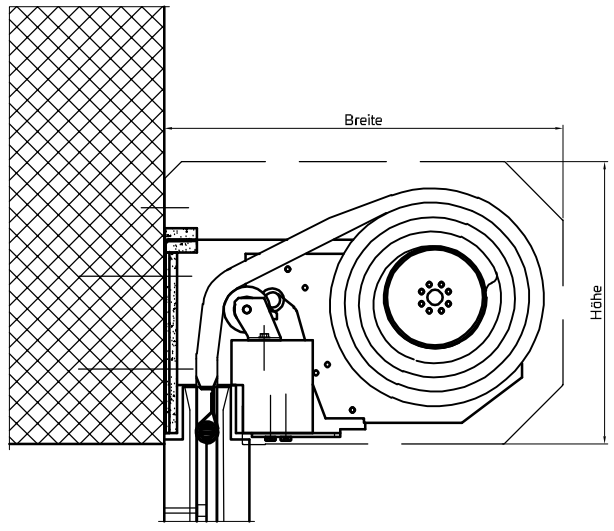

Wandmontage V1

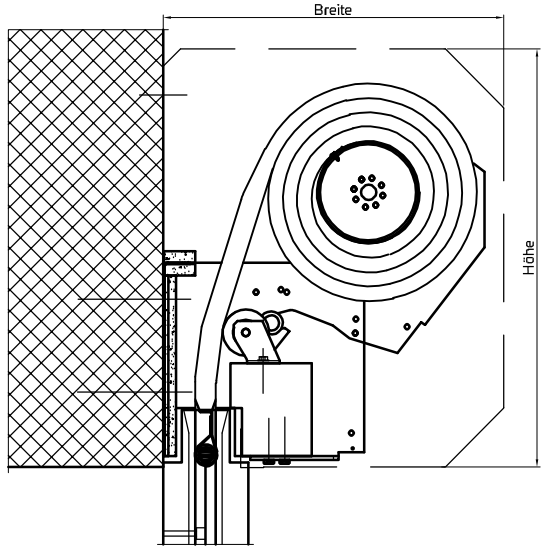

Wandmontage V2

Bodenabschluss

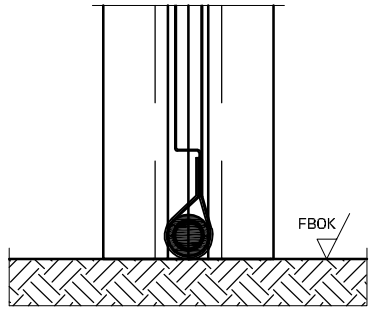

Planinhalt **PENEDERtextil TFF-EI** **Einbauvarianten Gehäuse**	Gezeichnet bisbor	Datum 29.07.2025
	Blattformat A3	Masstab 1 : 5
	PENEDER FAST FORWARD	

Peneder Bauelemente AG // Brandschutz
T: +41 43 299 61 99 // zuerich@peneder.com // **peneder.com**

Urheberrechtsvermerk: Geistiges Eigentum der Peneder Bauelemente AG. Verwertungs- und Vervielfältigungsrechte vorbehalten.