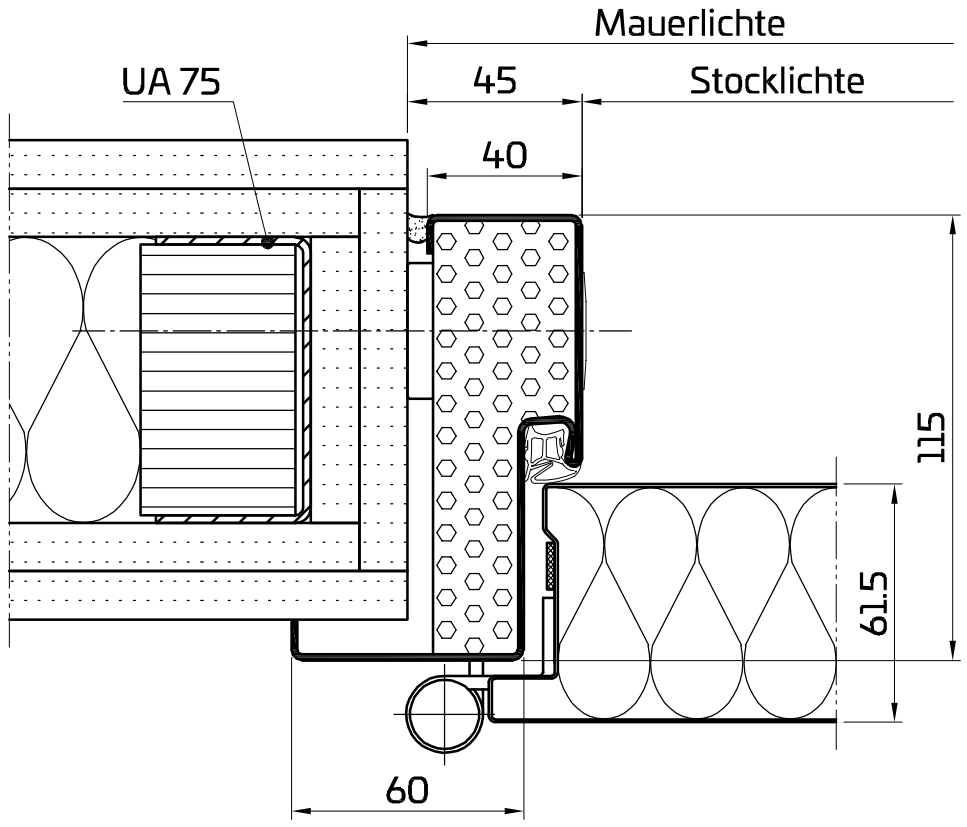

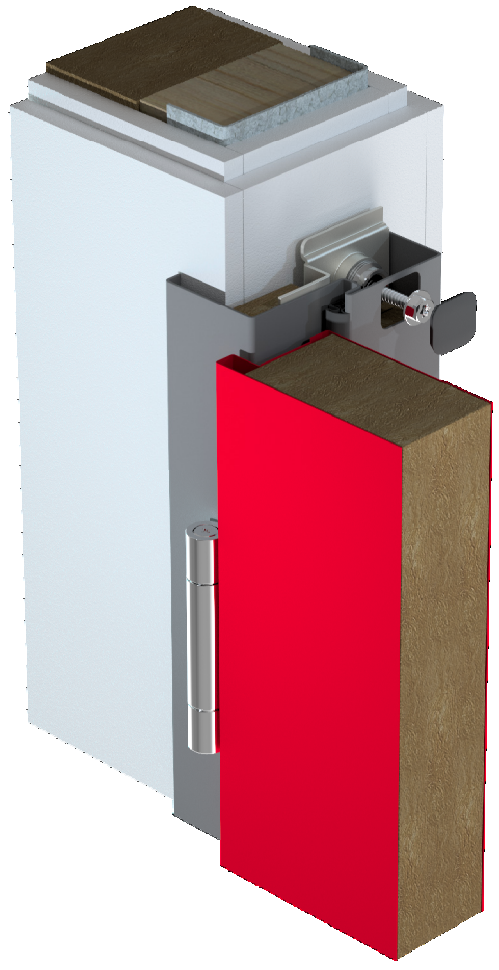

Zargenfüllung je nach Anforderung

Planinhalt	Gezeichnet	Datum
PENEDERclassic	bisbor	17.05.2022
Eckzarge überfälzt - Leichtbauweise	Blattformat: A3	Maßstab: 1 : 2
00 / EI30		

PENEDER FAST FORWARD

Peneder Bau-Elemente GmbH // Brandschutz
Ritzling 9, A-4904 Atzbach // T: +43 50 560-0 // brandschutz@peneder.com // **peneder.com**

Urheberrechtsvermerk: Geistiges Eigentum der Peneder Bau-Elemente GmbH. Verwertungs- und Vervielfältigungsrechte vorbehalten.