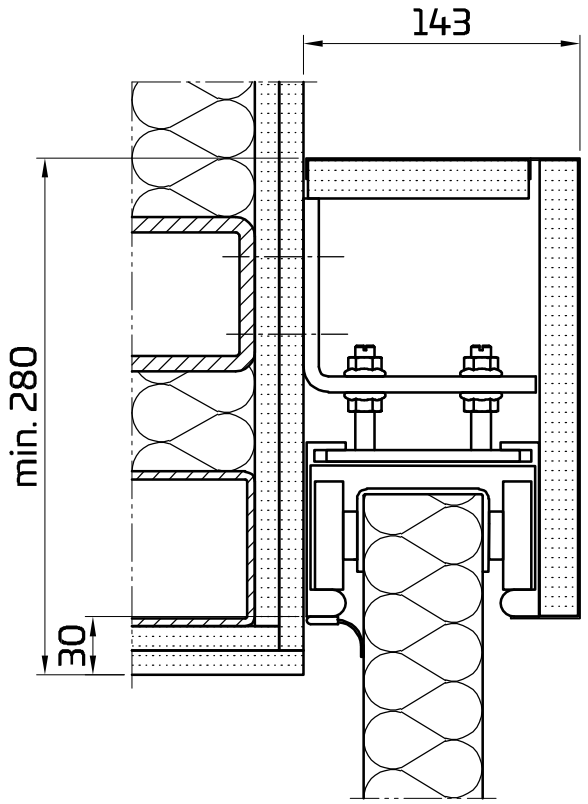

Wandmontage
Trockenbauwand mit Rauchschutz

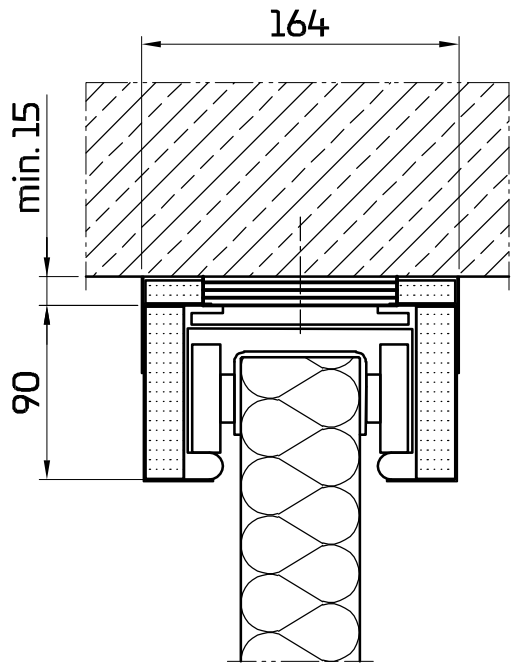

Deckenmontage direkt
Betonwand

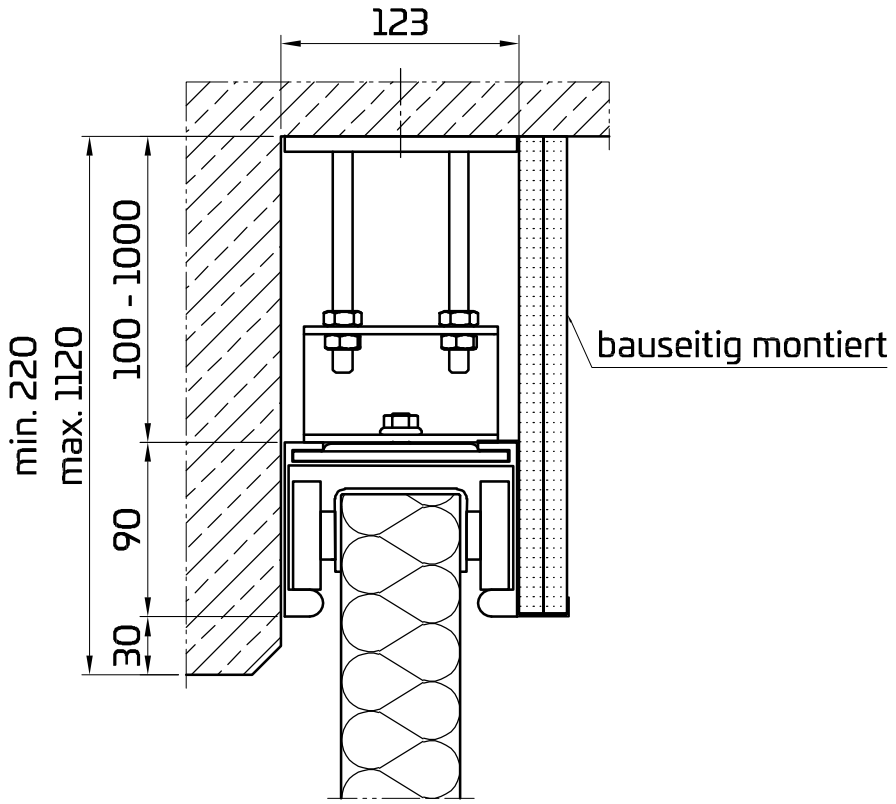

Deckenmontage abgehängt
Betonwand

Planinhalt **PENEDERrail** **Montagevarianten Laufschiene** EI90	Gezeichnet bisbor	Datum 07.06.2022
	Blattformat A3	Maßstab 1 : 2
	PENEDER FAST FORWARD	

Peneder Bau-Elemente GmbH // Brandschutz
Ritzling 9, A-4904 Atzbach // T: +43 50 560-0 // brandschutz@peneder.com // **peneder.com**

Urheberrechtsvermerk: Geistiges Eigentum der Peneder Bau-Elemente GmbH. Verwertungs- und Vervielfältigungsrechte vorbehalten.