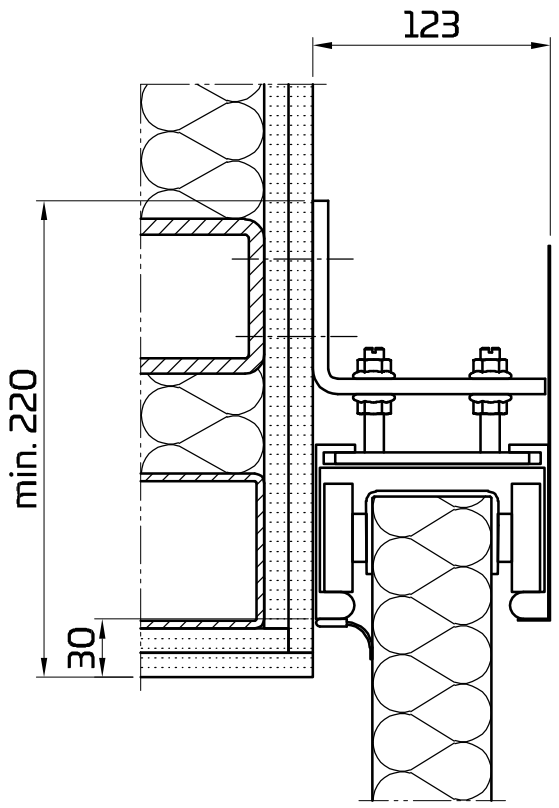

Wandmontage
Trockenbauwand mit Rauchschutz

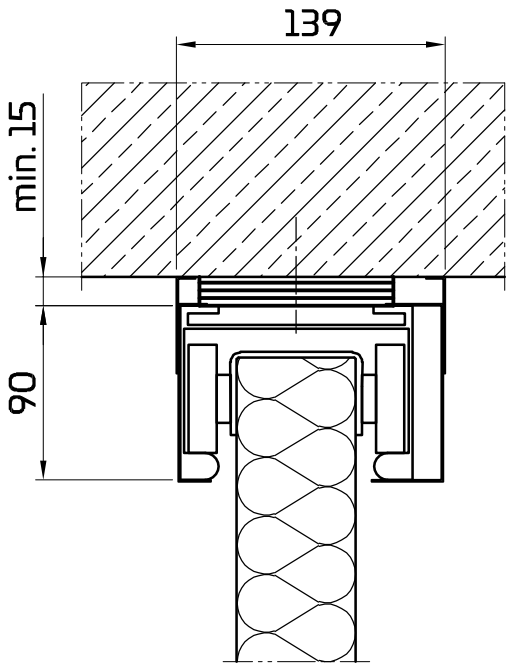

Deckenmontage direkt
Betonwand

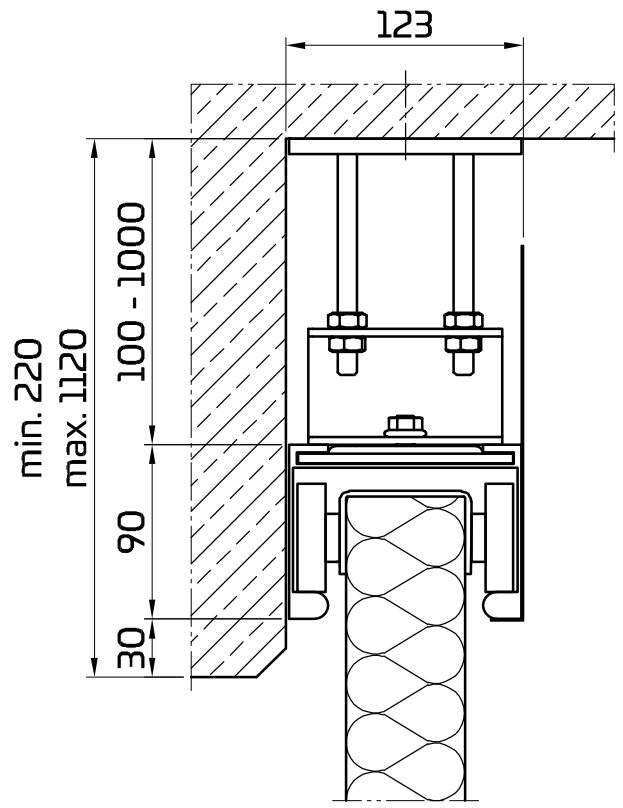

Deckenmontage abgehängt
Betonwand

Planinhalt	Gezeichnet	Datum
PENEDERrail	bisbor	07.06.2022
Montagevarianten Laufschiene	Blattformat: A3	Maßstab: 1 : 2
EI30		

PENEDER FAST FORWARD

Peneder Bau-Elemente GmbH // Brandschutz
Ritzling 9, A-4904 Atzbach // T: +43 50 560-0 // brandschutz@peneder.com // **peneder.com**

Urheberrechtsvermerk: Geistiges Eigentum der Peneder Bau-Elemente GmbH. Verwertungs- und Vervielfältigungsrechte vorbehalten.